NEW

PA/S Series

78 l/min 20,6 USGPM | 90 l/min 23,8 USGPM | 40 bar 580 P.S.I.

PA/S 830
23.7550.97.3 - VC
23.7551.97.3 - VM
23.7552.97.3 - VF
23.7553.97.3 - VS

PA/S 930
23.7510.97.3 - VD
23.7511.97.3 - VC
23.7512.97.3 - VM

Pompa a 3 membrane-pistone semidrauliche.
Three piston semi-hydraulic diaphragm pump
Мембранно-поршневой насос с 3 полугидравлическими узлами.

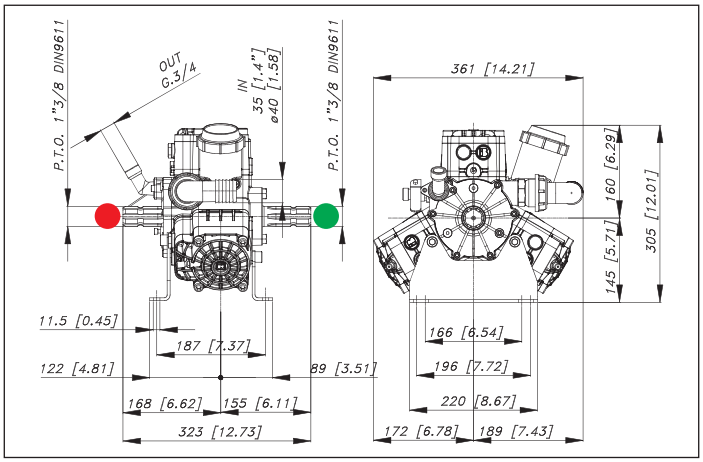

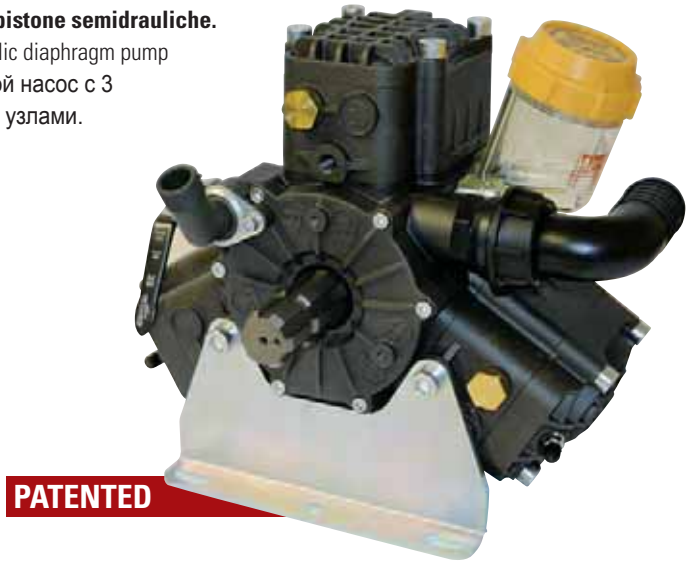

Optional - Optional - По заказу D H V

	PA/S 830	PA/S 930
VERSIONI CON BIELLA IN BRONZO BRONZE CONNECTING RODS VERSIONS ВЕРСИИ С БРОНЗОВЫМ ШАТУНОМ	**23.7554.97.3 - VC** **23.7555.97.3 - VM** **23.7556.97.3 - VF** **23.7557.97.3 - VS**	**23.7514.97.3 - VD** **23.7515.97.3 - VC** **23.7516.97.3 - VM**

TABELLA RENDIMENTI - PERFORMANCE CHART
ТАБЛИЦА ПРОИЗВОДИТЕЛЬНОСТИ
PA/S 930

g/min R.P.M: → об/мин;	400		450		500		550	
BAR / P.S.I.	L/min USGPM	KW HP	L/min USGPM	KW HP	L/min USGPM	KW HP	L/min USGPM	KW HP
2 / **29**	65,5 **17,3**	0,3 **0,3**	73,6 **19,5**	0,3 **0,4**	81,8 **21,6**	0,3 **0,4**	90,0 **23,8**	0,4 **0,5**
20 / **290**	64,0 **16,9**	2,5 **3,4**	72,0 **19,0**	2,8 **3,8**	80,0 **21,1**	3,1 **4,2**	88,0 **23,2**	3,5 **4,6**
30 / **435**	63,3 **16,7**	3,7 **5,0**	71,2 **18,8**	4,2 **5,6**	79,1 **20,9**	4,7 **6,2**	87,0 **23,0**	5,1 **6,8**
40 / **580**	62,5 **16,5**	4,9 **6,6**	70,4 **18,6**	5,5 **7,4**	78,2 **20,7**	6,1 **8,2**	86,0 **22,7**	6,8 **9,0**

TABELLA RENDIMENTI - PERFORMANCE CHART
ТАБЛИЦА ПРОИЗВОДИТЕЛЬНОСТИ
PA/S 830

g/min R.P.M: → об/мин;	400		450		500		550	
BAR / P.S.I.	L/min USGPM	KW HP	L/min USGPM	KW HP	L/min USGPM	KW HP	L/min USGPM	KW HP
2 / **29**	56,7 **15,0**	0,2 **0,3**	63,8 **16,9**	0,3 **0,35**	70,9 **18,7**	0,3 **0,4**	78,0 **20,6**	0,3 **0,4**
20 / **290**	56,0 **14,8**	2,2 **2,9**	63,0 **16,6**	2,5 **3,3**	70,0 **18,5**	2,7 **3,7**	77,0 **20,3**	3,0 **4,0**
30 / **435**	56,0 **14,8**	3,3 **4,4**	63,0 **16,6**	3,7 **5,0**	70,0 **18,5**	4,1 **5,5**	77,0 **20,3**	4,5 **6,1**
40 / **580**	55,3 **14,6**	4,3 **5,8**	62,2 **16,4**	4,9 **6,5**	69,1 **18,3**	5,4 **7,3**	76,0 **20,1**	6,0 **8,0**

Caratteristiche tecniche
Specifications
Технические характеристики

g/min; R.P.M.; об/мин;		g/min.	R.P.M.	550	550
Peso - Weight - Вес		Kg	lb	15	33
Dislivello aspirazione Negative pressure Перепад уровня при всасывании	**MAX**	mt	ft	1,5	4,9
	Servizio discontinuo Discontinuous service - Прерывистая работа	mt	ft	3	9,8
Ø Aspirazione - Ø Intake - Ø Вход	**830**	mm	in	35	1" 3/8
Ø Aspirazione - Ø Intake - Ø Вход	**930**	mm	in	40	1" 9/16
Ø Mandata - Ø High pressure - Ø Выход		mm	in	G. 3/4	G. 3/4
Max. Temperatura - MAX Temperature - Макс Температура		°C	°F	60	140
Tipo olio - Oil type - Тип масла		SAE	W	30	30
Capacità olio - Oil capacity - Объем масла		lt	U.S.G.	0,5	0,13

ALBERO POMPA - PUMP SHAFT - ВАЛ НАСОСА

ANT. - FRONT - ПЕР. | **POST** - REAR - ЗАД. | **POST** - REAR - ЗАД. | **POST** - REAR - ЗАД.

ACCESSORI - ACCESSORIES - АКСЕССУАРЫ

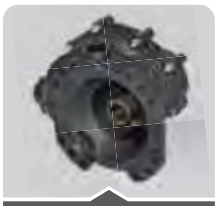

ACCESSORI D'AZIONAMENTO
DRIVE ACCESSORIES
Pag. 105

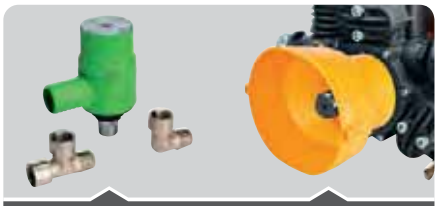

DISPOSITIVI DI SICUREZZA
SAFETY ACCESSORIES
Pag. 106

Pag. 106

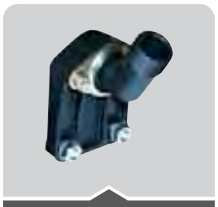

COLLEGAMENTO
CONNECT
Pag. 107

FILTRI
FILTERS
Pag. 107

GRUPPI DI COMANDO
CONTROL UNITS
Pag. 92