IDB Series 1400

Pompa in ottone a 5 membrane-pistone semi-idrauliche.
Heavy duty brass five piston semi-hydraulic diaphragm pump
Латунный мембранно-поршневой насос с 5 полугидравлическими узлами.

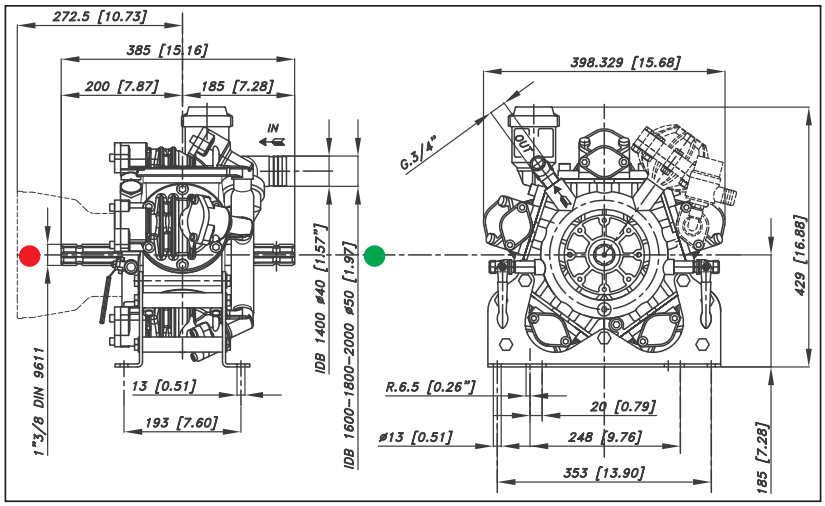

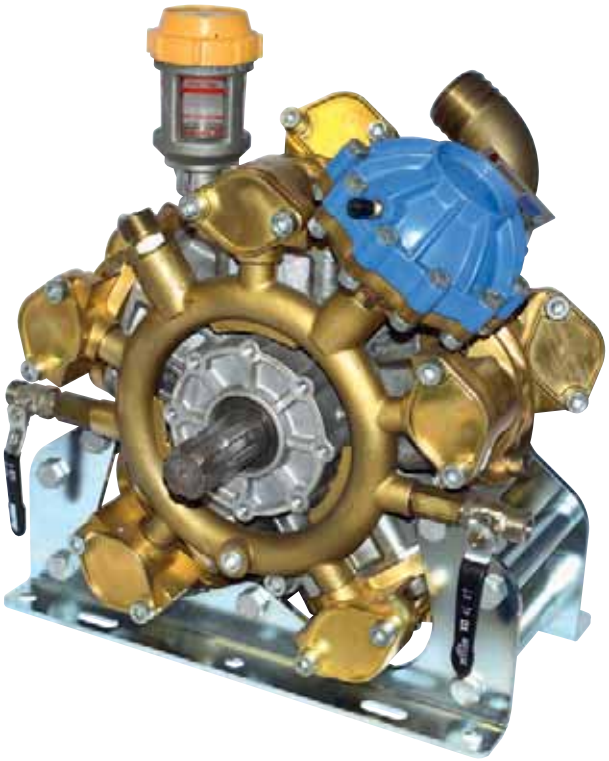

Optional - Optional - По заказу D H V

Caratteristiche tecniche Specifications Технические характеристики					
g/min; R.P.M.; об/мин;				550	550
Peso - Weight - Вес			**Kg**	**lb**	58	127,8
Dislivello aspirazione Negative pressure Перепад уровня при всасывании	MAX		**mt**	**ft**	1,5	4,9
	Servizio discontinuo Discontinuous service Прерывистая работа		**mt**	**ft**	3	9,8
Ø Aspirazione - Ø Intake - Ø Вход		**IDB 1400**	**mm**	**in**	40	1"9/16
		IDB 1600 IDB 1800 IDB 2000	**mm**	**in**	50	2"
Ø Mandata - Ø High pressure - Ø Выход			**mm**	**in**	G.3/4	G.3/4
Max. Temperatura - MAX Temperature - Макс Температура			**°C**	**°F**	60	140
Tipo olio - Oil type - Тип масла			**SAE**	**W**	SAE 30	30 W
Capacità olio - Oil capacity - Объем масла			**lt**	**U.S.G.**	2,52	0,66

ALBERO POMPA - PUMP SHAFT - ВАЛ НАСОСА

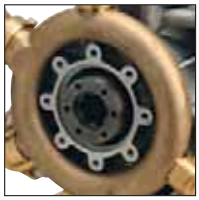

ANT. - FRONT - ПЕР.

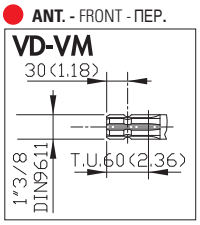

POST - REAR - ЗАД.

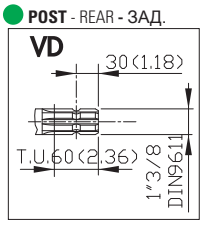

POST - REAR - ЗАД.

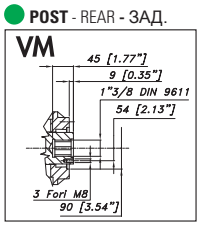

IDB 1400

49.6000.97.A - VD* - 49.6001.97.A - VM*

142 l/min 37,5 USGPM — 50 bar 725 P.S.I.

TABELLA RENDIMENTI - PERFORMANCE CHART
ТАБЛИЦА ПРОИЗВОДИТЕЛЬНОСТИ

g/min R.P.M.: об/мин; →	400		450		500		550	
BAR / P.S.I.	L/min USGPM	KW HP	L/min USGPM	KW HP	L/min USGPM	KW HP	L/min USGPM	KW HP
2 / 29	103 / 27,3	0,4 / 0,5	116 / 30,7	0,5 / 0,6	129 / 34,1	0,5 / 0,7	142 / 37,5	0,6 / 0,7
20 / 290	102 / 26,9	4,0 / 5,3	115 / 30,3	4,5 / 6,0	127 / 33,6	5,0 / 6,7	140 / 37,0	5,5 / 7,3
40 / 580	100 / 26,5	7,9 / 10,5	113 / 29,8	8,9 / 11,8	125 / 33,1	9,9 / 13,2	138 / 36,5	10,8 / 14,5
50 / 725	99 / 26,1	9,7 / 13,0	111 / 29,4	10,9 / 14,6	124 / 32,7	12,1 / 16,2	136 / 35,9	13,4 / 17,8

***Fornita senza accumulatore di pressione**
* supplied without pulsation damper
*Поставляется без дэмпфера

Kit Accumulatore (optional) **48.9802.97.3**
* pulsation damper kit (opt.)
* Дэмпфер по (заказу)

IDB 1600

49.6010.97.A - VD

162 l/min 42,8 USGPM — 50 bar 725 P.S.I.

TABELLA RENDIMENTI - PERFORMANCE CHART
ТАБЛИЦА ПРОИЗВОДИТЕЛЬНОСТИ

g/min R.P.M: → об/мин;	400		450		500		550	
BAR / P.S.I.	L/min USGPM	KW HP	L/min USGPM	KW HP	L/min USGPM	KW HP	L/min USGPM	KW HP
2 / **29**	118 **31,1**	0,5 **0,6**	133 **35,0**	0,5 **0,7**	147 **38,9**	0,6 **0,8**	162 **42,8**	0,6 **0,9**
20 / **290**	116 **30,6**	4,5 **6,1**	130 **34,4**	5,1 **6,8**	145 **38,2**	5,7 **7,6**	159 **42,0**	6,2 **8,3**
40 / **580**	113 **30,0**	8,9 **11,9**	128 **33,7**	10,0 **13,4**	142 **37,5**	11,1 **14,9**	156 **41,2**	12,3 **16,4**
50 / **725**	112 **29,6**	11,0 **14,7**	126 **33,3**	12,4 **16,5**	140 **37,0**	13,7 **18,4**	154 **40,7**	15,1 **20,2**

IDB 1800

49.6020.97.A - VD

182 l/min 48,1 USGPM — 50 bar 725 P.S.I.

TABELLA RENDIMENTI - PERFORMANCE CHART
ТАБЛИЦА ПРОИЗВОДИТЕЛЬНОСТИ

g/min R.P.M: → об/мин;	400		450		500		550	
BAR / P.S.I.	L/min USGPM	KW HP	L/min USGPM	KW HP	L/min USGPM	KW HP	L/min USGPM	KW HP
2 / **29**	132 **35,0**	0,5 **0,7**	149 **39,3**	0,6 **0,8**	165 **43,7**	0,6 **0,9**	182 **48,1**	0,7 **1,0**
20 / **290**	130 **34,4**	5,1 **6,8**	146 **38,7**	5,8 **7,7**	163 **43,0**	6,4 **8,5**	179 **47,3**	7,0 **9,4**
40 / **580**	128 **33,8**	10,1 **13,4**	144 **38,0**	11,3 **15,1**	160 **42,3**	12,6 **16,8**	176 **46,5**	13,8 **18,5**
50 / **725**	127 **33,4**	12,4 **16,6**	142 **37,6**	14,0 **18,7**	158 **41,8**	15,5 **20,7**	174 **46,0**	17,1 **22,8**

IDB 2000

49.6030.97.A - VD

192 l/min 50,7 USGPM — 50 bar 725 P.S.I.

TABELLA RENDIMENTI - PERFORMANCE CHART
ТАБЛИЦА ПРОИЗВОДИТЕЛЬНОСТИ

g/min R.P.M: → об/мин;	400		450		500		550	
BAR / P.S.I.	L/min USGPM	KW HP	L/min USGPM	KW HP	L/min USGPM	KW HP	L/min USGPM	KW HP
2 / **29**	140 **36,9**	0,5 **0,7**	157 **41,5**	0,6 **0,8**	175 **46,1**	0,7 **0,9**	192 **50,7**	0,8 **1,0**
20 / **290**	137 **36,3**	5,4 **7,2**	155 **40,9**	6,1 **8,1**	172 **45,4**	6,7 **9,0**	189 **49,9**	7,4 **9,9**
40 / **580**	135 **35,7**	10,6 **14,2**	152 **40,2**	12,0 **16,0**	169 **44,7**	13,3 **17,7**	186 **49,1**	14,6 **19,5**
50 / **725**	134 **35,4**	13,1 **17,6**	151 **39,8**	14,8 **19,7**	167 **44,2**	16,4 **21,9**	184 **48,6**	18,1 **24,1**

ACCESSORI - ACCESSORIES - АКСЕССУАРЫ

ACCESSORI D'AZIONAMENTO
DRIVE ACCESSORIES
Pag. 105

DISPOSITIVI DI SICUREZZA
SAFETY ACCESSORIES
Pag. 106

FILTRI
FILTERS
Pag. 107

GRUPPI DI COMANDO
CONTROL UNITS
Pag. 118

COMPUTER E PANNELLI
COMPUTERS AND SPRAYERS CONTROL
Pag. 150